LISTINO POMPE DI CALORE E SISTEMI IBRIDI

POMPE DI CALORE SPLITTATE CH22

POMPE DI CALORE SPLITTATE UNITÀ ESTERNE

Codice	Descrizione	Prezzo totale €
PDCUE22/4R32	Pdc split Unità Esterna 4 kw R 32	**2.182,00**
PDCUE22/6R32	Pdc split Unità Esterna 6 kw R 32	**2.249,00**
PDCUE22/8R32	Pdc split Unità Esterna 8 kw R 32	**2.516,00**
PDCUE22/10R32	Pdc split Unità Esterna 10 kw R 32	**2.727,00**
PDCUE22/12R32	Pdc split Unità Esterna 12 kw R 32	**3.781,00**
PDCUE22/14R32	Pdc split Unità Esterna 14 kw R 32	**3.921,00**
PDCUE22/16R32	Pdc split Unità Esterna 16 kw R 32	**3.960,00**
PDCUE22/12R32TRI	Pdc split Unità Esterna 12 kw R 32 trifase	**4.613,00**
PDCUE22/14R32TRI	Pdc split Unità Esterna 14 kw R 32 trifase	**4.705,00**
PDCUE22/16R32TRI	Pdc split Unità Esterna 16 kw R 32 trifase	**4.938,00**

POMPE DI CALORE SPLITTATE UNITÀ INTERNE

Codice	Descrizione	Prezzo totale €
PDCUI22/4-6R32	Pdc split Unità Interna 4-6 kw R 32	**2.695,00**
PDCUI22/8-10R32	Pdc split Unità Interna 8-10 kw R 32	**2.799,00**
PDCUI22/8-10R32EH	Pdc split Unità Interna 8-10kw R 32 con resistenza	**3.098,00**
PDCUI22/12-14-16R32	Pdc split Unità Interna 12-14-16kw R 32	**2.983,00**
PDCUI22/12-14-16R32EH	Pdc split Unità Interna 12-14-16kw R 32 con resistenza	**3.282,00**

QUOTA PRIMA ACCENSIONE PDC

Codice	Descrizione	Prezzo totale €
	Tariffa di prima accensione*	**259,00**

* La prima accensione è facoltativa e può essere richiesta dal cliente finale o dall'installatore

LINEA SPLITTATA

Monoventola 4 - 6 kW

A+++

R32 Gas refrigerante

Inverter

Controller incluso

Wi-Fi incluso

UNITÀ ESTERNA				SHPA4RP24AF	SHPA6RP24AF
Alimentazione			V/Ph/Hz	220-240/1/50	220-240/1/50
RISCALDAMENTO[2]	Capacità		kW	4.25	6.20
	Potenza assorbita		kW	0.82	1.24
	COP			5.20	5.00
RISCALDAMENTO[3]	Capacità		kW	4.35	6.00
	Potenza assorbita		kW	1.14	2.00
	COP			3.80	3.00
RAFFREDDAMENTO[4]	Capacità		kW	4.50	6.55
	Potenza assorbita		kW	0.81	1.34
	EER			5.55	4.90
RAFFREDDAMENTO[5]	Capacità		kW	4.70	7.00
	Potenza assorbita		kW	1.36	2.33
	EER			3.45	3.00
Classe di efficienza energetica stagionale in riscaldamento[5]	LWT a 35 °C			A+++	A+++
	LWT a 55 °C			A++	A++
SCOP[6]	LWT a 35 °C			4.85	4.95
	LWT a 55 °C			3.31	3.52
SEER[6]	LWT a 7 °C			4.99	5.34
	LWT a 18 °C			7.77	8.21
Livello di potenza sonora[7]			dB(A)	56	58
Dimensioni (LxHxP)			mm	1007x712x426	1007x712x426
Peso netto/lordo			kg	58/64	58/64
Connessioni tubazioni FGAS	Liquido	Tipo/Dia.(OD)	mm	Flaring / ø 6.35	Flaring / ø 6.35
	Gas	Tipo/Dia.(OD)	mm	Flaring / ø 15.9	Flaring / ø 15.9
	Lunghezza tubazioni (min - max)		m	2 a 30	2 a 30
	Altezza d'installazione	Unità esterna (sopra-sotto)	m	20/20	20/20
Refrigerante	Tipo / Volume caricato		kg	R32/1.50	R32/1.50
Valvola di espansione				Electronic	Electronic
Intervallo della temperatura di funzionamento	Raffreddamento		°C	-5~43	-5~43
	Riscaldamento		°C	-25~35	-25~35
	Acqua calda sanitaria		°C	-25~43	-25~43

UNITÀ INTERNA				SHPAI60RP24AF
Alimentazione			V/Ph/Hz	220-240/1/50
Livello di potenza sonora[7]			dB(A)	38
Dimensioni (LxHxP)			mm	420x790x270
Peso netto/lordo			kg	37/43
Circuito idraulico	Connessioni tubazioni		inch	1"
	Valvola di sicurezza		MPa	0.3
	Tubo di drenaggo Dia.		mm	ø 25
	Vaso di espansione	Volume	L	8.0
	Scambiatore di calore lato acqua	Tipo		Plate
	Prevalenza pompa circolazione		m	9.0
LWT range	Raffreddamento		°C	5~25
	Riscaldamento		°C	25~65
	Riscaldamento e Acqua calda sanitaria		°C	40~60
RISCALDATORE ELETTRICO (Optional)			**kW**	**3.0**

1) Norme EU standard e legislazioni: EN14511: 2018; EN14825: 2018; EN50564: 2011; EN12102: 2017; (EU) N° 811/2013; (EU) N° 813/2013; OJ 2014/C 207/02; OJ 2017/C 229/01. **2)** Temperatura aria esterna 7°C DB, 85% R.H.; EWT 30°C, LWT 35°C. **3)** Temperatura aria esterna 7°C DB, 85% R.H.; EWT 47°C, LWT 55°C. **4)** Temperatura aria esterna 35°C DB; EWT 23°C, LWT 18°C. **5)** Temperatura aria esterna 35°C DB; EWT 12°C, LWT 7°C. **6)** Classe di efficienza energetica stagionale per il riscaldamento in condizioni climatiche medie. **7)** Massimo livello di potenza sonora testato in condizioni di riscaldamento con temperatura aria esterna 7°C DB, 6°C WB; EWT 30°C, LWT 35°C;

Doppia ventola 8 - 10 kW

A+++

R32 Gas refrigerante

Inverter

Controller incluso

Wi-Fi incluso

UNITÀ ESTERNA				SHPA8RP24AF	SHPA10RP24AFAF
Alimentazione			V/Ph/Hz	220-240/1/50	220-240/1/50
RISCALDAMENTO[2]	Capacità		kW	8.30	10.0
	Potenza assorbita		kW	1.60	2.00
	COP			5.20	5.00
RISCALDAMENTO[3]	Capacità		kW	7.50	9.50
	Potenza assorbita		kW	2.36	3.06
	COP			3.18	3.10
RAFFREDDAMENTO[4]	Capacità		kW	8.40	10.0
	Potenza assorbita		kW	1.66	2.08
	EER			5.05	4.80
RAFFREDDAMENTO[5]	Capacità		kW	7.40	8.20
	Potenza assorbita		kW	2.19	2.48
	EER			3.38	3.30
Classe di efficienza energetica stagionale in riscaldamento[5]	LWT a 35 °C			A+++	A+++
	LWT a 55 °C			A++	A++
SCOP[6]	LWT a 35 °C			5.21	5.19
	LWT a 55 °C			3.36	3.49
SEER[6]	LWT a 7 °C			5.83	5.98
	LWT a 18 °C			8.95	8.78
Livello di potenza sonora[7]			dB(A)	59	60
Dimensioni (LxHxP)			mm	1118x864x523	1118x864x523
Peso netto/lordo			kg	77/88	77/88
Connessioni tubazioni FGAS	Liquido	Tipo/Dia.(OD)	mm	Flaring / ø 9.52	Flaring / ø 9.52
	Gas	Tipo/Dia.(OD)	mm	Flaring / ø 15.9	Flaring / ø 15.9
	Lunghezza tubazioni (min - max)		m	2 a 30	2 a 30
	Altezza d'installazione	Unità esterna (sopra-sotto)	m	20/20	20/20
Refrigerante	Tipo / Volume caricato		kg	R32/1.65	R32/1.65
Valvola di espansione				Electronic	Electronic
Intervallo della temperatura di funzionamento	Raffreddamento		°C	-5~43	-5~43
	Riscaldamento		°C	-25~35	-25~35
	Acqua calda sanitaria		°C	-25~43	-25~43

UNITÀ INTERNA				SHPAI100RP24AF
Alimentazione			V/Ph/Hz	220-240/1/50
Livello di potenza sonora[7]			dB(A)	42
Dimensioni (LxHxP)			mm	420x790x270
Peso netto/lordo			kg	37/43
Circuito idraulico	Connessioni tubazioni		inch	1"
	Valvola di sicurezza		MPa	0.3
	Tubo di drenaggo Dia.		mm	ø 25
	Vaso di espansione	Volume	L	8.0
	Scambiatore di calore lato acqua	Tipo		Plate
	Prevalenza pompa circolazione		m	9.0
LWT range	Raffreddamento		°C	5~25
	Riscaldamento		°C	25~65
	Riscaldamento e Acqua calda sanitaria		°C	40~60
RISCALDATORE ELETTRICO (Optional)			**kW**	**3.0**

1) Norme EU standard e legislazioni: EN14511: 2018; EN14825: 2018; EN50564: 2011; EN12102: 2017; (EU) N° 811/2013; (EU) N° 813/2013; OJ 2014/C 207/02; OJ 2017/C 229/01. **2)** Temperatura aria esterna 7°C DB, 85% R.H.; EWT 30°C, LWT 35°C. **3)** Temperatura aria esterna 7°C DB, 85% R.H.; EWT 47°C, LWT 55°C. **4)** Temperatura aria esterna 35°C DB; EWT 23°C, LWT 18°C. **5)** Temperatura aria esterna 35°C DB; EWT 12°C, LWT 7°C. **6)** Classe di efficienza energetica stagionale per il riscaldamento in condizioni climatiche medie. **7)** Massimo livello di potenza sonora testato in condizioni di riscaldamento con temperatura aria esterna 7°C DB, 6°C WB; EWT 30°C, LWT 35°C;

Monoventola 12 - 14 - 16 kW

A+++

R32 Gas refrigerante

Inverter

Controller incluso

Wi-Fi incluso

UNITÀ ESTERNA				SHPA12RP24AF	SHPA14RP24AF	SHPA16RP24AF
Alimentazione			V/Ph/Hz	220-240/1/50	220-240/1/50	220-240/1/50
RISCALDAMENTO[2]	Capacità		kW	12.1	14.5	16.0
	Potenza assorbita		kW	2.44	3.09	3.56
	COP			4.95	4.70	4.50
RISCALDAMENTO[3]	Capacità		kW	12.0	13.8	16.0
	Potenza assorbita		kW	3.87	4.60	5.52
	COP			3.10	3.00	2.90
RAFFREDDAMENTO[4]	Capacità		kW	12.0	13.50	14.20
	Potenza assorbita		kW	3.00	3.74	3.94
	EER			4.00	3.61	3.61
RAFFREDDAMENTO[5]	Capacità		kW	11.6	12.7	14.0
	Potenza assorbita		kW	4.22	4.98	5.71
	EER			2.75	2.55	2.45
Classe di efficienza energetica stagionale in riscaldamento[5]	LWT a 35 °C			A+++	A+++	A+++
	LWT a 55 °C			A++	A++	A++
SCOP[6]	LWT a 35 °C			4.81	4.72	4.62
	LWT a 55 °C			3.45	3.47	3.41
SEER[6]	LWT a 7 °C			4.89	4.86	4.69
	LWT a 18 °C			7.1	6.9	6.75
Livello di potenza sonora[7]			dB(A)	64	65	68
Dimensioni (LxHxP)			mm	1118x864x523	1118x864x523	1118x864x523
Peso netto/lordo			kg	96/110	96/110	96/110
Connessioni tubazioni FGAS	Liquido	Tipo/Dia.(OD)	mm	Flaring / ø 9.52	Flaring / ø 9.52	Flaring / ø 9.52
	Gas	Tipo/Dia.(OD)	mm	Flaring / ø 15.9	Flaring / ø 15.9	Flaring / ø 15.9
	Lunghezza tubazioni (min - max)		m	2 a 30	2 a 30	2 a 30
	Altezza d'installazione	Unità esterna (sopra-sotto)	m	20/20	20/20	20/20
Refrigerante	Tipo / Volume caricato		kg	R32/1.84	R32/1.84	R32/1.84
Valvola di espansione				Electronic	Electronic	Electronic
Intervallo della temperatura di funzionamento	Raffreddamento		°C	-5~43	-5~43	-5~43
	Riscaldamento		°C	-25~35	-25~35	-25~35
	Acqua calda sanitaria		°C	-25~43	-25~43	-25~43

UNITÀ INTERNA				SHPAI160RP24AF
Alimentazione			V/Ph/Hz	220-240/1/50
Livello di potenza sonora[7]			dB(A)	43
Dimensioni (LxHxP)			mm	420x790x270
Peso netto/lordo			kg	39/45
Circuito idraulico	Connessioni tubazioni		inch	1"
	Valvola di sicurezza		MPa	0.3
	Tubo di drenaggo Dia.		mm	ø 25
	Vaso di espansione	Volume	L	8.0
	Scambiatore di calore lato acqua	Tipo		Plate
	Prevalenza pompa circolazione		m	9.0
LWT range	Raffreddamento		°C	5~25
	Riscaldamento		°C	25~65
	Riscaldamento e Acqua calda sanitaria		°C	40~60
RISCALDATORE ELETTRICO (Optional)			**kW**	**3.0**

1) Norme EU standard e legislazioni: EN14511: 2018; EN14825: 2018; EN50564: 2011; EN12102: 2017; (EU) N° 811/2013; (EU) N° 813/2013; OJ 2014/C 207/02; OJ 2017/C 229/01. **2)** Temperatura aria esterna 7°C DB, 85% R.H.; EWT 30°C, LWT 35°C. **3)** Temperatura aria esterna 7°C DB, 85% R.H.; EWT 47°C, LWT 55°C. **4)** Temperatura aria esterna 35°C DB; EWT 23°C, LWT 18°C. **5)** Temperatura aria esterna 35°C DB; EWT 12°C, LWT 7°C. **6)** Classe di efficienza energetica stagionale per il riscaldamento in condizioni climatiche medie. **7)** Massimo livello di potenza sonora testato in condizioni di riscaldamento con temperatura aria esterna 7°C DB, 6°C WB; EWT 30°C, LWT 35°C;

POMPE DI CALORE MONOBLOCCO CH22

RISCALDAMENTO, RAFFRESCAMENTO E PRODUZIONE ACQUA CALDA SANITARIA

POMPE DI CALORE MONOBLOCCO CH22 R32

A corredo filtro a Y, comando remoto (fa anche da sonda ambiente), sonda addizionale acqua impianto e sonda ACS.

Codice	Descrizione	Prezzo totale €
PDCS22/6R32	Pompa di calore 6 kW - CH22/6M (R32)	**3.905,00**
PDCS22/8R32	Pompa di calore 8 kW - CH22/8M (R32)	**4.098,00**
PDCS22/10R32	Pompa di calore 10 kW - CH22/10M (R32)	**4.455,00**
PDCS22/12R32	Pompa di calore 12 kW - CH22/12M (R32)	**6.023,00**
PDCS22/16R32	Pompa di calore 16 kW - CH22/16M (R32)	**6.311,00**
PDCS22/16TR32	Pompa di calore 16 kW - CH22/16T (R32)	**6.738,00**
PDCS22/22TR32	Pompa di calore 22 kW - CH22/22T (R32)	**8.133,00**
PDCS22/30TR32	Pompa di calore 30 kW - CH22/30T (R32)	**8.333,00**
	Tariffa di prima accensione obbligatoria	**259,00**

DIMENSIONI DI INGOMBRO

5-16 kW

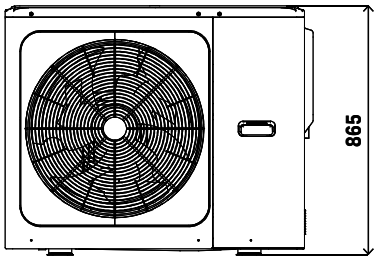

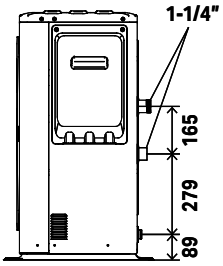

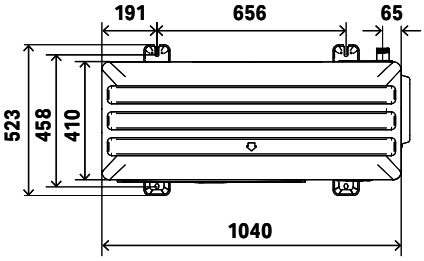

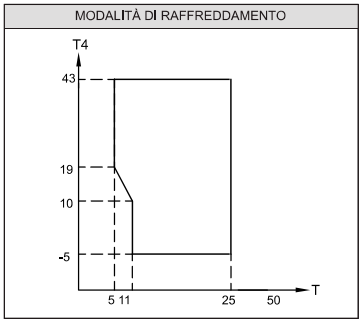

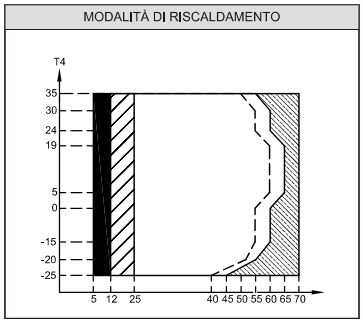

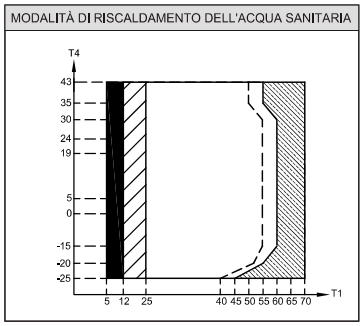

CAMPO OPERATIVO

T4 Temperatura esterna
T1 Temperatura acqua
Pompa di calore non disponobile
Attiva solo la fonte ausiliaria
Temperatura in ingresso massima per il funzionamento della pdc

Per alcuni modelli

POMPA DI CALORE MONOBLOCCO DATI TECNICI

Modello			CH22/6M	CH22/8M	CH22/10M	CH22/12M	CH22/16M	CH22/16T
Alimentazione elettrica		V/Ph/Hz	220-240/1/50					380-415/3/50
Riscaldamento[2]	Potenza	kW	6,50	8,40	10,00	12,20	16,00	16,00
	Potenza ass. nom.	kW	1,22	1,66	2,13	2,49	3,55	3,55
	COP		5,30	5,05	4,70	4,90	4,50	4,50
Riscaldamento[3]	Potenza	kW	6,60	8,50	10,20	12,50	16,20	16,20
	Potenza ass. nom.	kW	1,65	2,24	2,79	3,38	4,69	4,69
	COP		4,00	3,80	3,65	3,70	3,45	3,45
Riscaldamento[4]	Potenza	kW	6,30	8,20	9,40	12,00	16,00	16,00
	Potenza ass. nom.	kW	1,97	2,60	3,03	4,00	5,61	5,61
	COP		3,20	3,15	3,10	3,00	2,85	2,85
Raffrescamento[5]	Potenza	kW	6,50	8,30	10,00	12,20	15,40	15,40
	Potenza ass. nom.	kW	1,27	1,71	2,33	2,65	3,67	3,67
	EER		5,10	4,85	4,30	4,60	4,20	4,20
Raffrescamento[6]	Potenza	kW	5,50	7,40	9,00	11,60	14,00	14,00
	Potenza ass. nom.	kW	1,69	2,35	3,10	3,74	4,83	4,83
	EER		3,25	3,15	2,90	3,10	2,90	2,90
Classe efficienza stagion. (st. media)	acqua a 35° C		A+++					
	acqua a 55° C		A++					
SCOP[6]	acqua a 35° C		5,12	5,18	5,12	5,08	4,84	4,84
	acqua a 55° C		3,59	3,67	3,71	3,62	3,59	3,59
SEER[7]	acqua a 7° C		5,09	5,19	5,08	5,07	5,11	5,14
	acqua a 18° C		7,81	8,09	8,31	7,79	7,49	7,54
Ventilatore	Tipo		DC Motor					
	Portata aria	m^3/h	3900		4500		5200	
Liv. Pressione sonora[8]		dB(A)	48,0	51,0	53,0	56,0	58,0	59,0
Dimensioni (LxHxP)		mm	1040x865x410					
Peso		kg	87			106		120
Connessioni		mm	1"M			1-1/4"M		
Volume minimo acqua impianto (non regolata)		l	30					
Valv. Sicurezza		bar	3					
Circolatore	Prevalenza nom.	m c.a.	5	5	5	9	9	9
Vaso di espansione		l	5					
Campo operativo temperatura esterna	Raffrescamento	°C	Da -5 a 43					
	Riscaldamento	°C	Da -25 a 35					
	Acqua sanitaria	°C	Da -25 a 43					
Campo operativo temperatura acqua	Raffrescamento	°C	Da 5 a 25					
	Riscaldamento	°C	Da 25 a 65					
	Acqua sanitaria	°C	Da 20 a 60					
Compressore	Tipo		Twin-rotary DC inverter					
Refrigerante	Tipo		R32					
	Quantità	kg	1,3			1,8		
Regolazione refrig.			Valvola di espansione elettronica					
Controllo			Controllo remoto a filo					

Note:
1. Standard di riferimento: EN14511; EN14825; EN50564; EN12102; (EU) No 811/2013; (EU) No 813/2013; OJ 2014/C 207/02.1.
2. Temperatura aria esterna in 7°C DB, 85% R.H. Temperatura acqua in/out 30/35°C.
3. Temperatura aria esterna in 7°C DB, 85% R.H. Temperatura acqua in/out 40/45°C.
4. Temperatura aria esterna in 7°C DB, 85% R.H. Temperatura acqua in/out 47/55°C.
5. Temperatura aria esterna in 35°C DB. Temperatura acqua in/out 23/18°C.
6. Temperatura aria esterna in 35°C DB. Temperatura acqua in/out 12/7°C.
7. Efficienza stagionale in riscaldamento (stagione media).
8. Alla distanza di 1 metro in campo aperto, lato ventilatore.

POMPA DI CALORE MONOBLOCCO CH9
DIMENSIONI DI INGOMBRO

22-30 kW

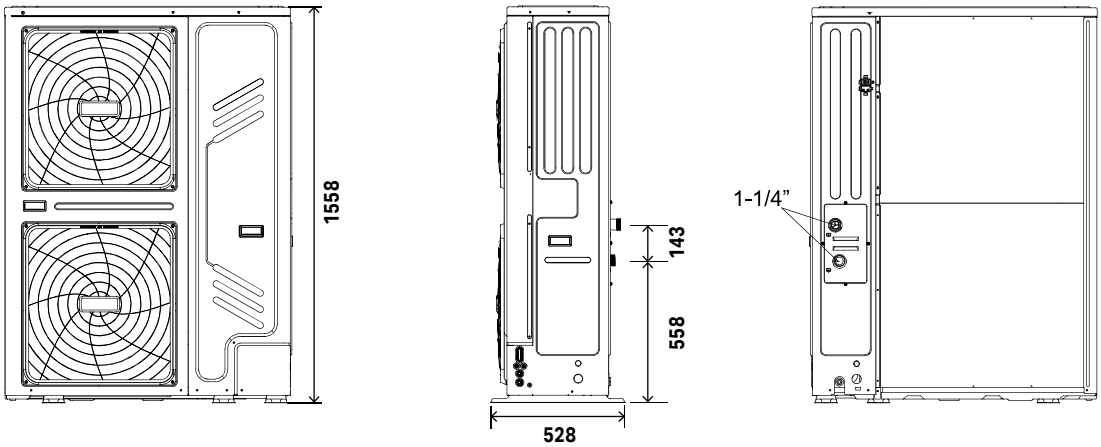

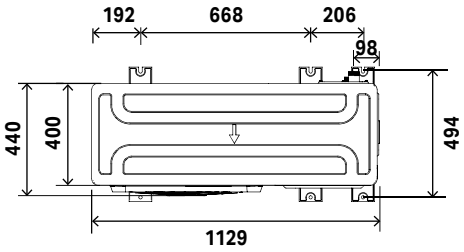

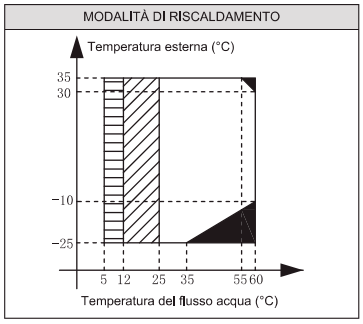

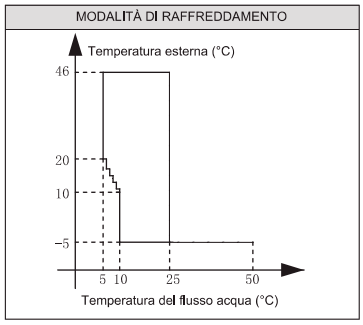

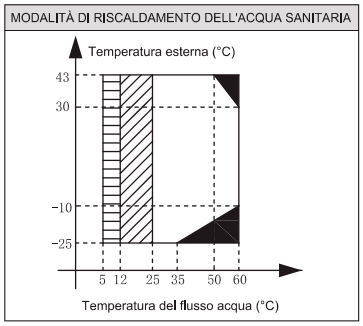

POMPA DI CALORE MONOBLOCCO CH9

DATI TECNICI

Modello			CH9/22T	CH9/30T
Alimentazione elettrica		V/Ph/Hz	380-415/3/50	
Riscaldamento [2]	Potenza	kW	22,00	30,10
	Potenza ass. nom.	kW	5,00	7,70
	COP		4,40	3,91
Riscaldamento [3]	Potenza	kW	22,00	30,00
	Potenza ass. nom.	kW	6,47	10,34
	COP		3,40	2,90
Riscaldamento [4]	Potenza	kW	22,00	30,00
	Potenza ass. nom.	kW	8,30	13,04
	COP		2,65	2,30
Raffrescamento [5]	Potenza	kW	23,00	31,00
	Potenza ass. nom.	kW	5,00	7,75
	EER		4,60	4,00
Raffrescamento [6]	Potenza	kW	21,00	29,50
	Potenza ass. nom.	kW	7,12	11,57
	EER		2,95	2,55
Classe efficienza stagion. (st. media)	acqua a 35° C		A+++	A++
	acqua a 55° C		A+++	A++
SCOP [6]	acqua a 35° C		4,53	4,20
	acqua a 55° C		3,23	3,15
SEER [7]	acqua a 7° C		4,70	4,49
	acqua a 18° C		5,67	5,71
Ventilatore	Tipo		DC Motor	
Liv. Pressione sonora [8]		dB(A)	59,8	63,5
Dimensioni (LxHxP)		mm	1129x1558x400	
Peso		kg	177	
Connessioni		mm	1-1/4"M	
Volume minimo acqua impianto (non regolata)		l	30	
Valv. Sicurezza		bar	3	
Circolatore	Prevalenza nom.	m c.a.	12	
Vaso di espansione		l	3,5	
Campo operativo temperatura esterna	Raffrescamento	°C	Da -5 a 46	
	Riscaldamento	°C	Da -25 a 35	
	Acqua sanitaria	°C	Da -25 a 43	
Campo operativo temperatura acqua	Raffrescamento	°C	Da 5 a 25	
	Riscaldamento	°C	Da 25 a 60	
	Acqua sanitaria	°C	Da 35 a 55	
Compressore	Tipo		Twin-rotary DC inverter	
Refrigerante	Tipo		R32	
	Quantità	kg	5,0	
Regolazione refrig.			Valvola di espansione elettronica	
Controllo			Controllo remoto a filo	

Note:
1. Standard di riferimento: EN14511; EN14825; EN50564; EN12102; (EU) No 811/2013; (EU) No 813/2013; OJ 2014/C 207/02.1.
2. Temperatura aria esterna in 7°C DB, 85% R.H. Temperatura acqua in/out 30/35°C.
3. Temperatura aria esterna in 7°C DB, 85% R.H. Temperatura acqua in/out 40/45°C.
4. Temperatura aria esterna in 7°C DB, 85% R.H. Temperatura acqua in/out 47/55°C.
5. Temperatura aria esterna in 35°C DB. Temperatura acqua in/out 23/18°C.
6. Temperatura aria esterna in 35°C DB. Temperatura acqua in/out 12/7°C.
7. Efficienza stagionale in riscaldamento (stagione media).
8. Alla distanza di 1 metro in campo aperto, lato ventilatore.

SEPARATORI IDRAULICI 40 - 50 - 80 - 100 LT

Codice	Descrizione	Suggerito per PdC da	Prezzo totale €
TANK040P	SERBATOIO SEPARATORE 40LT	5-6 kw	**580,00**
TANK050P	SERBATOIO SEPARATORE 50LT	6-10 kw	**620,00**
TANK080P	SERBATOIO SEPARATORE 80LT	10-14 kw	**670,00**
TANK0100P	SERBATOIO SEPARATORE 100LT	14-16 kw	**700,00**

40 Litri

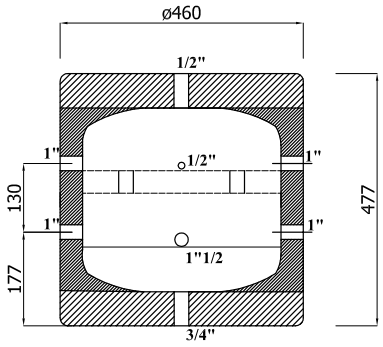

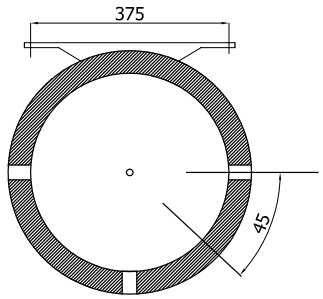

80 Litri

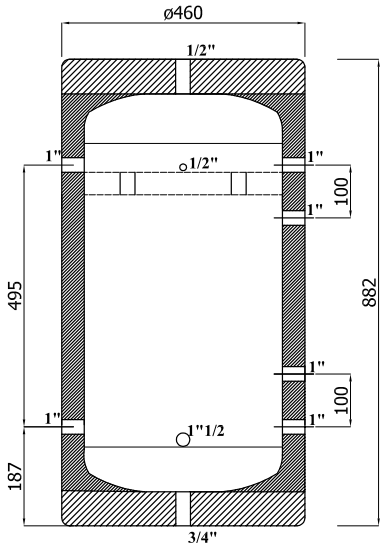

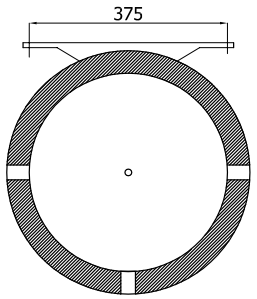

Legenda connessioni
E eventuale sonda temperatura
I resistenza elettrica
G2/G1 mandata / ritorno impianto
P4/P3 mandata / ritorno generatore
P2/P1 mandata / ritorno generatore ausiliario
S scarico
T sfiato

SEPARATORI IDRAULICI 50 - 100 LT

50 lt

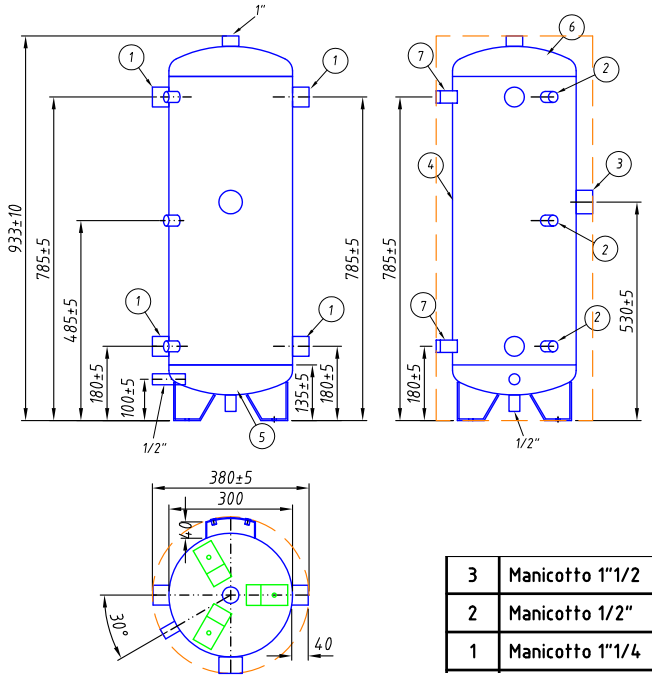

3	Manicotto 1"1/2
2	Manicotto 1/2"
1	Manicotto 1"1/4

100 lt

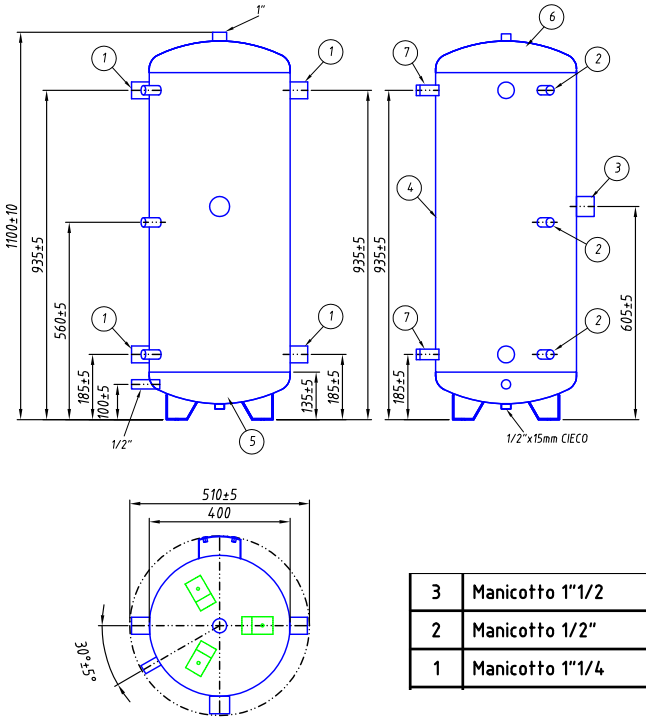

3	Manicotto 1"1/2
2	Manicotto 1/2"
1	Manicotto 1"1/4

CONTENUTO ACQUA MINIMO DELL'IMPIANTO

CONTENUTO ACQUA (L)	5-9 kW	12-16 kW
MINIMO	20	40

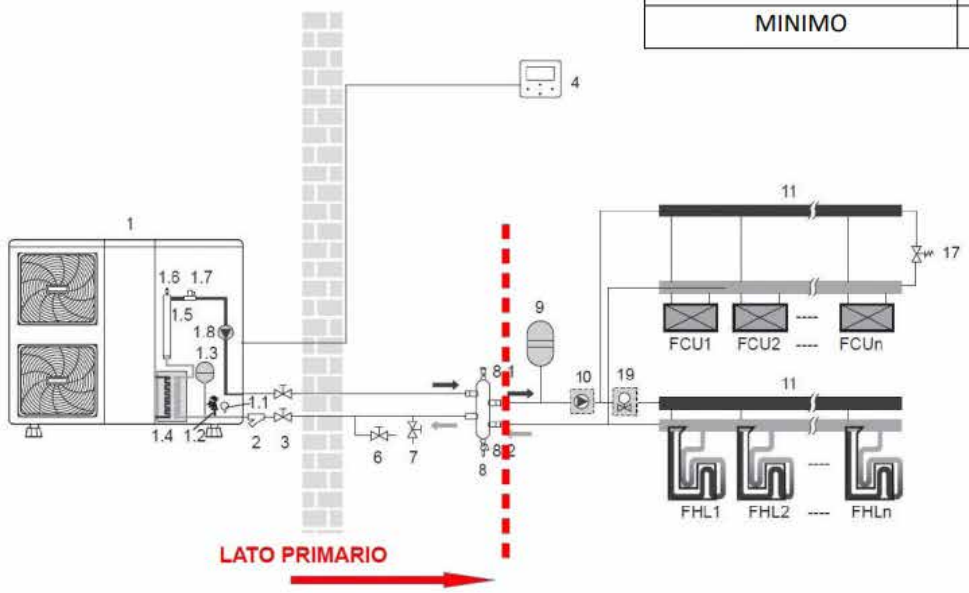

SISTEMA DA INCASSO CON PDC SPLITTATA FULL ELECTRIC

PREDISPOSTO PER PDC
ARCA (MIDEA) **- ARGO - MIDEA - PANASONIC**
RISCALDAMENTO RAFFRESCAMENTO
E SANITARIO CON ACCUMULO

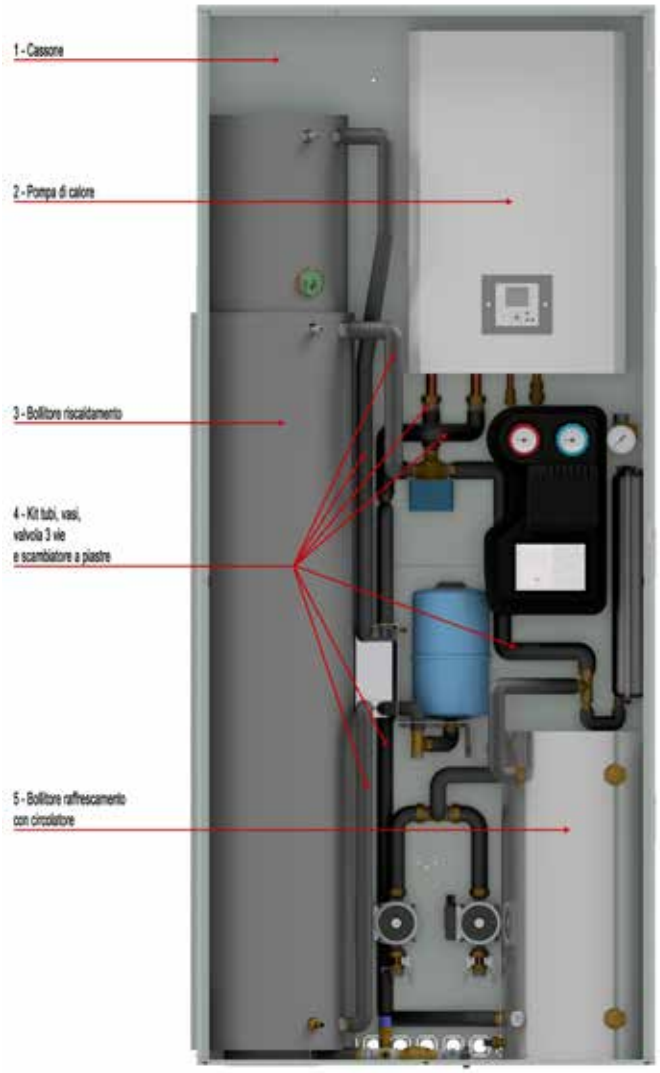

CONTAINER PREDISPOSTO PER POMPA DI CALORE SPLITTATA ARCA MIDEA O ARGO, CON ACCUMULO SANITARIO 170 LT.
RISCALDAMENTO E SERBATOIO INERZIALE PER RAFFRESCAMENTO
SISTEMA CON CONFIGURAZIONE MODULARE

ECBOX

La fornitura comprende: telaio da incasso, accumulo sanitario 170 lt vaso espansione sanitario, vaso espansione riscaldamento, scambiatore a piastre, circolatori elettronici a basso consumo 6 mt, separatore idraulico accumulo raffrescamento da 50 litri.
Il gruppo solare è optional.

Il contenitore è predisposto per pompa di calore ARCA Midea e Argo. È prevista a richiesta, l'opzione per Panasonic, Samusung o altri modelli con spessore massimo 35 cm.

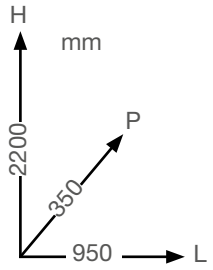

Dimensioni telaio

	Codice	Descrizione	Prezzo totale €
1	**CASSONE**		
	CAS1750P (dim. h 2200 x l 1250 x p 350 mm)	CASSONE per ECBOX	**307,00**
2	PDC (CH22 da 6 a 16 kW, ISERIES DA 6 A 8 kW)		
3	**Bollitore sanitario per pompa di calore**		
	BOL1750P	Bollitore tank in tank con raccordi	**2.658,00**
	BOL1750PSOL	Bollitore tank in tank con raccordi e con solare	**3.539,00**
4	**Kit tubi vasi, valvola tre vie e scambiatore**		
	ECBOX001PHTC	Kit tubi + vasi + 3 vie + scam x ARCA Midea	**727,00**
	ECBOX001PARG	Vit tubi + vasi + 3 vie + scam x X ARGO	**720,00**
5	**Accumulo di primario per pompa di calore (per incassi da 35 cm di spessore)**		
	BOL1711P	Accumulo raffrescamento 50 lt con 1 circolatore	**924,00**
	BOL1721P	Accumulo raffrescamento 50 lt con 2 circolatori	**1.050,00**
	Pompe di calore (VEDI LISTINO POMPE DI CALORE SPLITTATE)		

ACCESSORI SEPARATI PER SISTEMI DA INCASSO

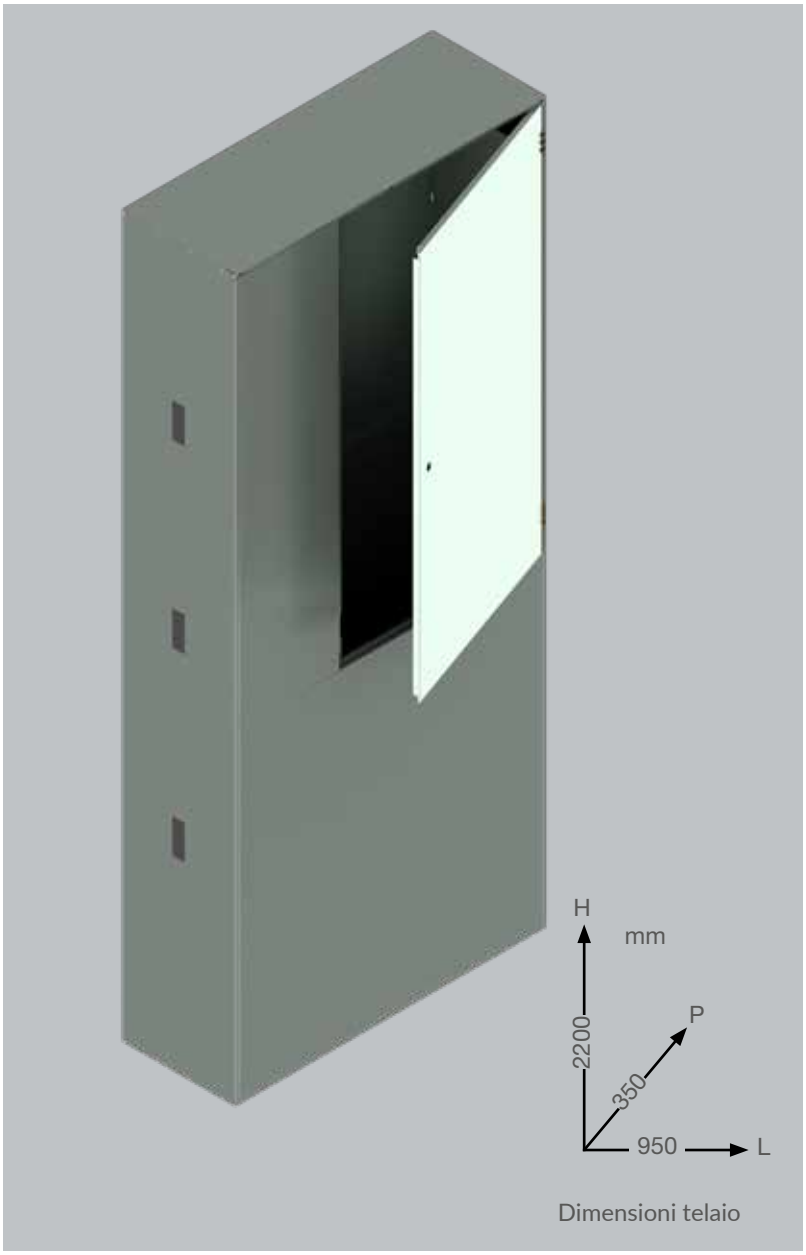

Dimensioni telaio

Bollitore sanitario in acciaio inox tank in tank:
- 170 lt
- altezza 1950 mm
- ø 350 mm

Telaio da incasso

Codice	Descrizione	Prezzo totale €
CAS1750P	Telaio da incasso per pompa di calore splittata e bollitore sanitario	**307,00**
BOL1750P	Bollitore tank in tank con raccordi	**2.658,00**
BOL1750PSOL	Bollitore tank in tank con raccordi e con solare	**3.539,00**

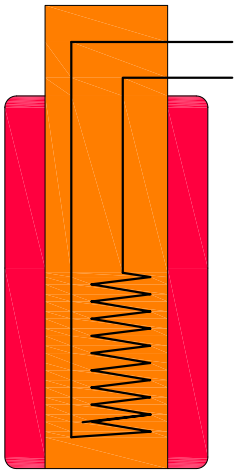

BOL1750PSOL